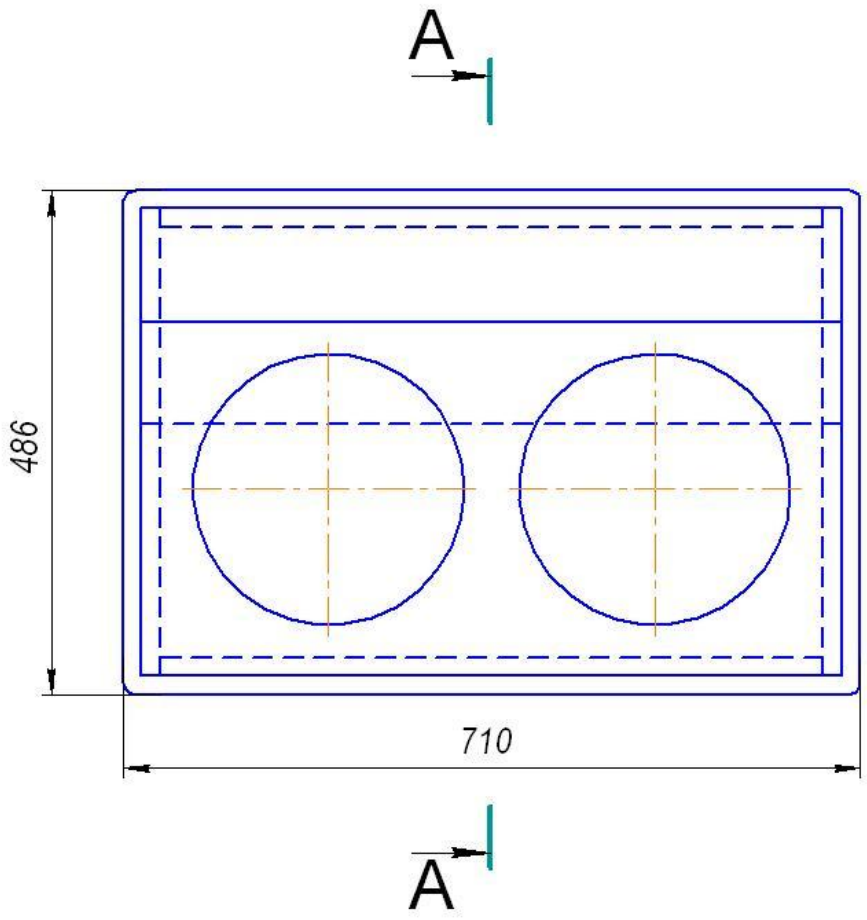


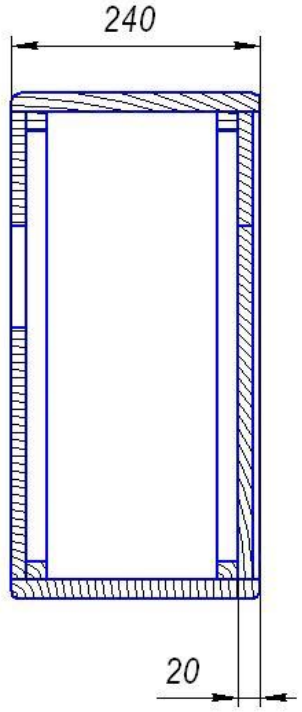


| Изм | Лист | № докум. | Подп. | Дата |
|---|---|---|---|---|
| Разраб. | | | | |
| Пров. | | | | |
| Т.контр. | | | | |
| | | | | |
| Н.контр. | | | | |
| Утв. | | | | |

| Лит. | Масса | Масштаб |
|---|---|---|
| | | 1:1 |
| Лист | Листов 1 | |

Перв. примен.

Справ. №

Инв. № подл. | Подп. и дата | Взам. инв. №| Инв. № дубл. | Подп. и дата

Копировал

Формат А3

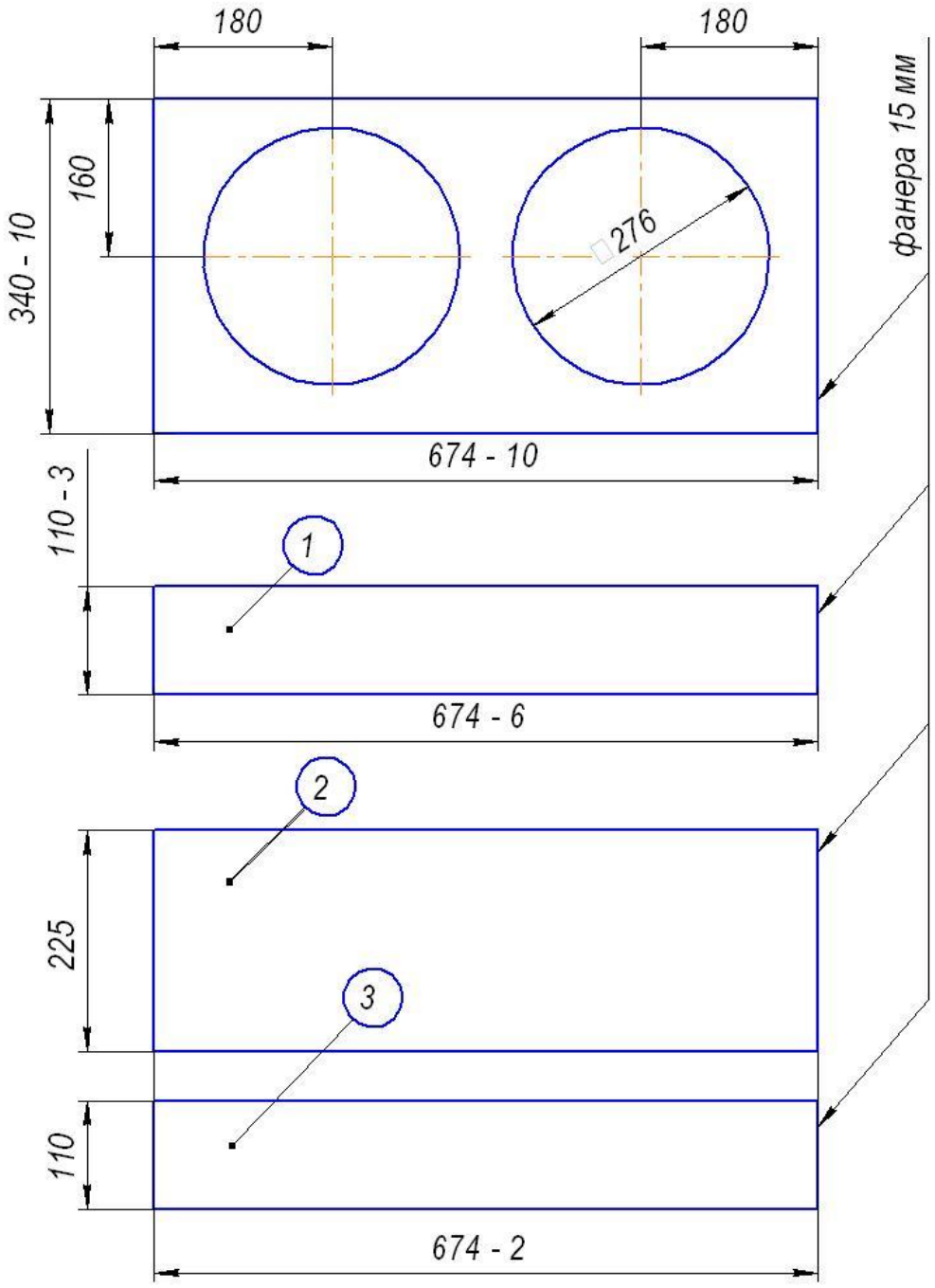


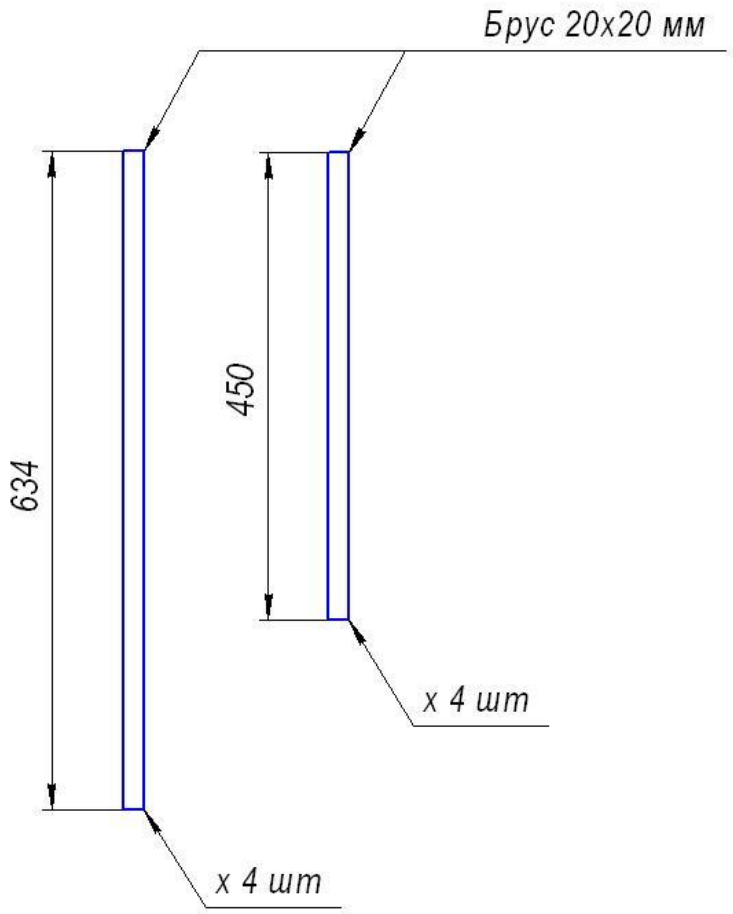


1. Передняя панель
2. Задняя нижняя панель
3. Задняя верхняя панель

| Изм | Лист | № докум. | Подп. | Дата | | Лит. | Масса | Масштаб |
|---|---|---|---|---|---|---|---|---|
| Разраб. | | | | | | | | 2:1 |
| Пров. | | | | | | Лист | Листов 1 | |
| Т.контр. | | | | | | | | |
| Н.контр. | | | | | | | | |
| Утв. | | | | | | | | |

Перв. примен. | Справ. № | Инв. № подл. | Подп. и дата | Взам. инв. №Инв. № дубл. | Подп. и дата

Копировал | Формат А3