{Обозначение}

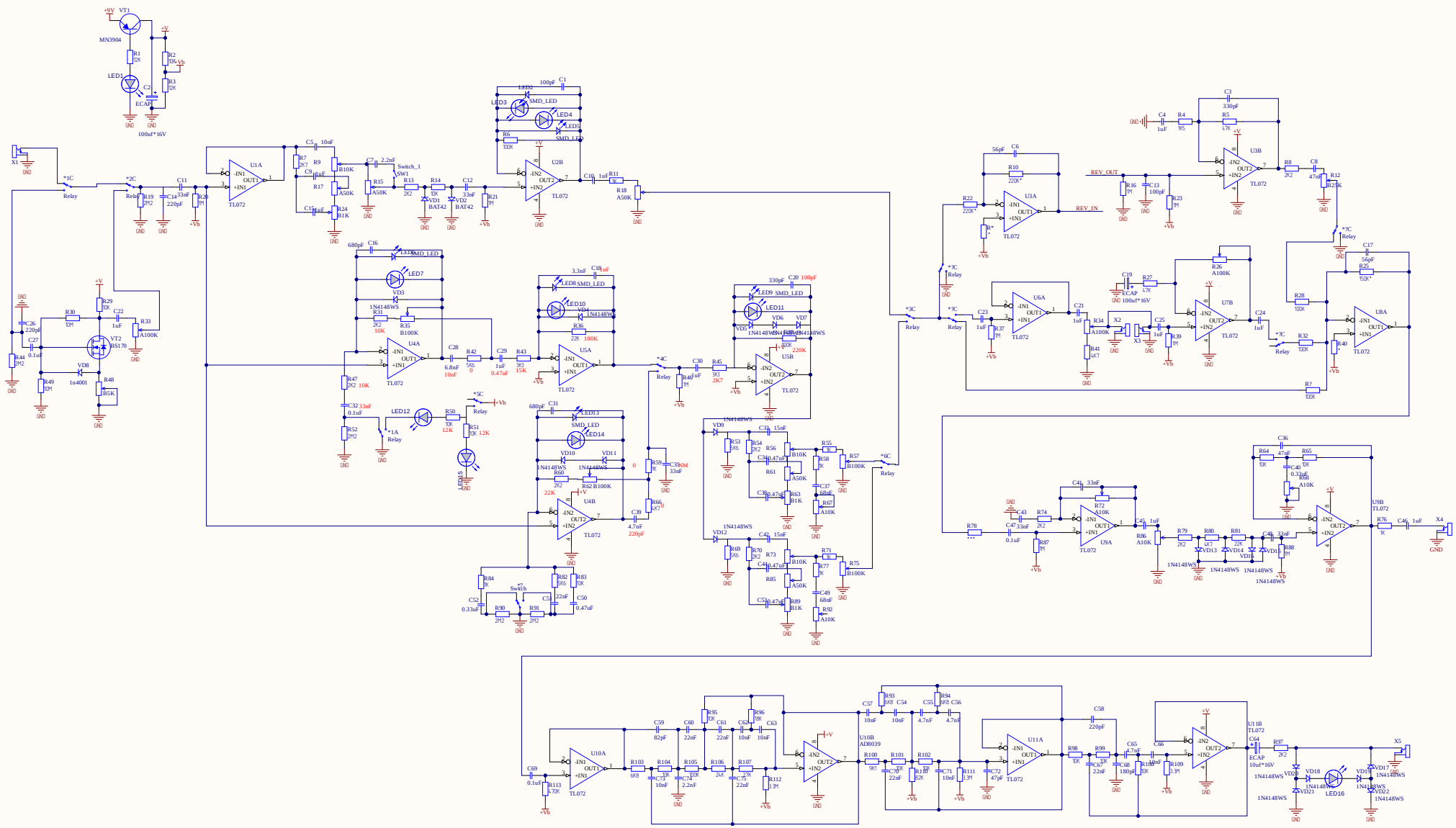

Изм.	Лист	№ докум.	Подп.	Дата	{Обозначение}			
Разраб.	{Разработал}				{Наименование}	Лит.	Масса	Масштаб
Пров.	{Проверил}				{Документ}	{}	{Масса}	{Масш.}
Т.контр.	{Т.контр.}					Лист {}	Листов {}	
{Инженер}	{Инженер}							
Н.контр.	{Н.контр.}							
Утв.	{Утвердил}							

Копировал

Формат А2

Перв. примен. {Перв. применение}

Справ. № {Справочное}

Подп. и дата

Инв. № дубл.

Взам. инв. №

Подп. и дата

Инв. № подл.

Board Stack Report