by SOLDANO HR50 1992/11

INPUT RELAY MOD
DEPTH MOD
FX Loop LND150 MOD
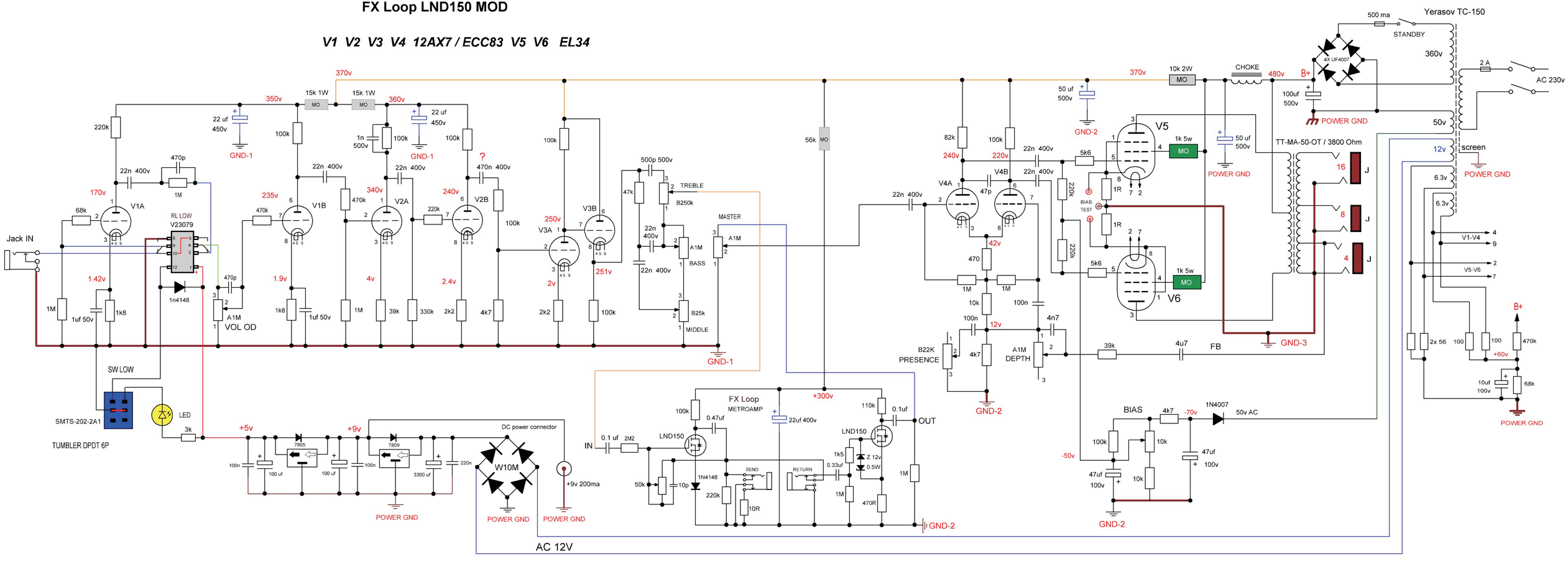
V1 V2 V3 V4 12AX7 / ECC83 V5 V6 EL34